bathroom therapy

GARANTIE

Référence : **403511019**

VASQUE RECTANGLE À POSER - DIM. 51X40 CM - CÉRAMIQUE BLANCHE

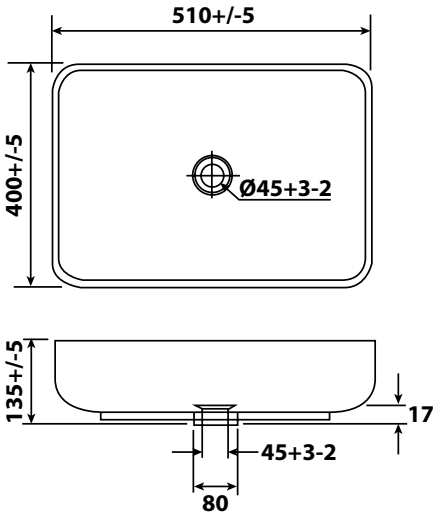

- **MATIÈRE : CÉRAMIQUE BLANCHE RÉSISTANTE AUX TÂCHES ET SALISSURES**
- **VASQUE RECTANGULAIRE**
- **DESIGN : FORME RECTANGULAIRE AU DESIGN RÉSOLUMENT CONTEMPORAIN.**
- **TOUCHER LISSE ET DOUX, SOLIDE ET FACILE D'ENTRETIEN**
- **PRODUIT D'UN BON RAPPORT QUALITÉ/PRIX**

CARACTÉRISTIQUES	Céramique blanche. - Pour robinetterie rehaussée. - Avec trou de robinetterie et trop plein. - Livrée sans robinetterie ni vidage - Dimensions: 51 x 40 x 13,5cm.
APPLICATIONS	Equipement de salle de bain
CONDITIONS D'UTILISATION	Convient uniquement pour l'application prescrite Il est nécessaire d'utiliser une robinetterie réhaussée
COMPATIBILITÉ	Veiller à l'encombrement nécessaire pour la pose de la vasque
PRÉCAUTION D'EMPLOI	• Respecter les conditions de mise en œuvre sur l'emballage et la notice. • Le montage et l'installation doivent être fait dans le respect des règles de l'art.

SPECIFICATIONS D'INSTALLATION	Permet l'équipement sanitaire des salles de bains et cuisine.
	N'est pas adapté pour une application autre que celle décrite ci-dessus. Notre garantie porte sur les défauts de matière ou de fabrication et s'applique dans les conditions définies par le fabricant. La garantie ne couvre pas les consommables, l'usure normale, les pièces mobiles, les dommages dus aux chocs
PRESCRIPTION DE POSE	Trou de robinetterie et trop plein non intégrés. Livrée sans bonde ni robinetterie

12/04/24